VZOROVÝ PŘÍČNÝ ŘEZ DVOUMADLOVÉHO ZÁBRADLÍ NA ŘÍMSE NEBO ŽB. PATCE - 1:10

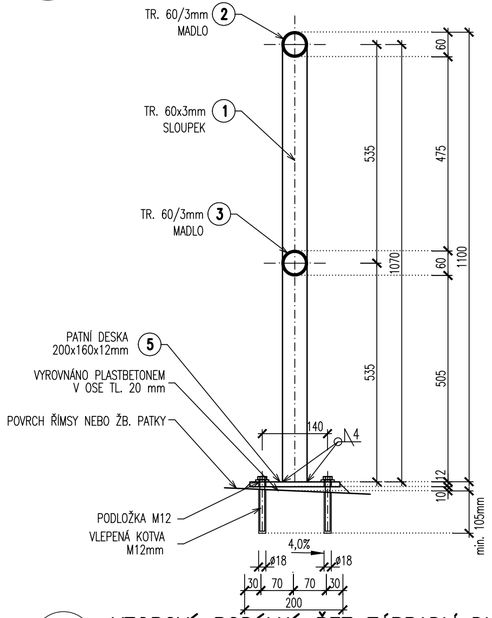

VZOROVÝ PODÉLNÝ ŘEZ ZÁBRADLÍ DL. 1:20

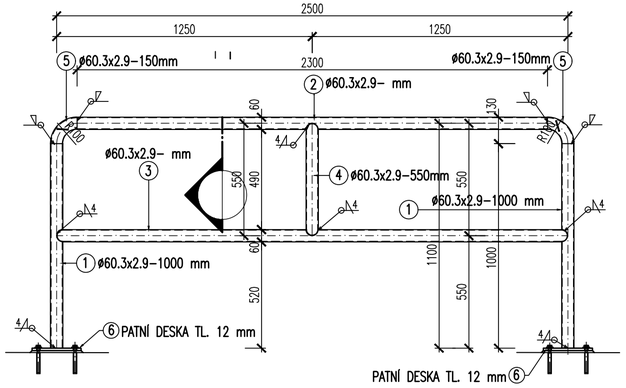

OCELOVÉ DVOUMADLOVÉ ZÁBRADLÍ

PROTIKOROZNÍ OCHRANA KONSTRUKCE:

- PROTIKOROZNÍ OCHRANA KONSTRUKCE ZÁBRADLÍ MUSÍ SPLŇOVAT PODMÍNKY TKP 19. B. (ČERVEN 2018)
- VŠECHNY KONSTRUKČNÍ DÍLY SE ŽÁROVĚ ZINKUJÍ. VLASTNOSTI A METODY ZKOUŠENÍ

POVLAKU ZINKU JSOU DEFINOVÁNY ČSN EN ISO 1461

ÚPRAVA POVRCHU:
- STUPEŇ PŘÍPRAVY POVRCHU – Be
- ZAOBLENÍ VŠECH HRAN POD POLOMĚREM R=2mm
- ZABROUSIT SVARY

OCHRANNÉ PROTIKOROZNÍ POVLAKY PRO OCELOVÉ KONSTRUKCE PODLE TKP 19.B.P7 (ČERVEN 2018) – TABULKA I

KONSTRUKCE (ČÁST KONSTRUKCE NEBO PRVEK)	– 11. SILNIČNÍ ZÁCHYTNÉ SYSTÉMY (ODSTRANITELÉ)
POŽADAVEK NA MINIMÁLNÍ ŽIVOTNOST	30r OCHR. POVLAKU ČSN EN 12944-2 (V)
SE STUPNĚM KOROZNÍ AGRESIVITY PODLE ČSN EN 12944-2 A TABULKY III B	C4 (LOKÁLNĚ C5)
PLÁN ÚDRŽBY (ČIŠTĚNÍ A MYTÍ OK) ROKY	DLE POKYNŮ VÝROBCE
OCHRANNÝ POVLAK DLE TABULKY II.	III A (III E), I A, I B, I C, PS

VÝROBA:

V DÍLECH ZÁBRADLÍ BUDOU PROVEDENY ODVĚTRÁVACÍ OTVORY ø 8mm V PATĚ SLOUPKU A NA HORNÍ PLOŠE MADLA Z DŮVODU ODVZUŠNĚNÍ PŘI ZINKOVÁNÍ.

MATERIÁL:

ZÁBRADELNÍ DÍLCE

* DLE ČSN 73 2601 A TKP – HLAVNÍ ČÁSTI ZÁBRADLÍ – VÝROBNÍ SKUPINA C

DUTÉ PROFILY : S 235 JRH
OSTATNÍ : S 235 JR
DOKUMENT KONTROLY JAKOSTI MAT. – TYP 2.2

KOTVY KONSTRUKCE ZÁBRADLÍ

* ROZPĚRNÁ KOTVA M12 S PŘEDVRTANÝM OTVOREM ø18mm MIN. HLOUBKY 105mm.

MATERIÁL – M12

* ALTERNATIVNĚ JE MOŽNO NAHRADIT KOTEVNÍ SYSTÉM PATNÍCH SLOPKŮ JINOU KOTVOU ČI TYČÍ.
* MIN. TAHOVÁ ÚNOSNOST JEDNÉ KOTVY SE POŽADUJE 9,5 kN.

SVARY:

SVARY KONSTRUKCE SE UVAŽUJÍ KONSTRUKČNÍ KOUTOVÉ S UVEDENOU VÝŠKOU SVARU 4mm
SVARY JSOU PO OBVODU UZAVŘENÉ

KOMPLETNÍ PROTIKOROZNÍ OCHRANA PODLE TKP 19.B.P7 ČERVEN 2018 TABULKA III
III A – VAR. 1:

NÁZEV	TLOUŠŤKA [mm]	(VRSTVY)
ŽÁROVÉ ZINKOVÁNÍ PONOREM	85	
EPOXID ZINKFOSFÁT	140–160 (1 AŽ 2)	
ALIFATICKÝ POLYURETAN	60	
CELKEM	285–305	

BAREVNÝ ODSTÍN VRCHNÍ VRSTVY – RAL 5010 MODRÁ [99999] **NUTNO ODSOUHLASIT OBJEDNATELEM AKCE**
KONKRÉTNÍ SKLADBA PKO BUDE NAVRŽENA A DOLOŽENA DODAVATELEM DLE TKP 19 – ČÁST B.

VÝPIS HLAVNÍCH PRVKŮ DVOUMADLOVÉHO ZÁBRADLÍ:

OZN.	KONSTRUKČNÍ PRVKY		HMOTNOST [kg/m]
1	SLOUPKY	TR. ø 60.3x2.9	4,105
2	HORNÍ MADLO	TR. ø 60.3x2.9	4,105
3	PŘÍČEL	TR. ø 60.3x2.9	4,105
4	SVISLÁ VÝPLŇ	TR. ø 60.3x2.9	4,105
5	KOLENO	TR. ø 60.3x2.9	4,105
6	OCELOVÁ PATNÍ DESKA – PL. 200x160x12		–

1:10

m 0,10 0,20 0,30 0,40 0,50

D.1.2. SO 134 DUSP+PDPS

SOUŘADNICOVÝ SYSTÉM: S-JTSK
VÝŠKOVÝ SYSTÉM: BpV

KRESLIL:	MILOŠ BEDNÁŘ, DiS.		MDS PROJEKT FÖRSTEROVA 175, 566 01 VYSOKÉ MÝTO EMAIL.: MDS@MDSPROJEKT.CZ
ZPRACOVAL:	MILOŠ BEDNÁŘ, DiS.		
TECHNICKÁ KONTROLA:	ING. JAN BURSA		
ZODPOVĚDNÝ PROJEKTANT:	ING. JAN BURSA		
HLAVNÍ PROJEKTANT:	MILOŠ BEDNÁŘ, DiS.		
KRAJ: PARDUBICKÝ	OKRES: SVITAVY	OBEC: NĚMČICE	STUPEŇ: DUSP+PDPS
INVESTOR: Obec Němčice, Němčice 107, 561 18 Němčice			ZAK.ČÍSLO: 2271-20-3
AKCE: CHODNÍK PODÉL SILNICE II/360 A III/36018			ARCHIVNÍ ČÍSLO: 2271
			DATUM: 03/2021
OBJEKT: D.1.2. SO 134 – CHODNÍKY			FORMÁT: 3 A4
			MĚŘÍTKO: 1:10
OBSAH: VZOROVÝ VÝKRES ZÁBRADLÍ			ČÍSLO SOUPRAVY: / ČÍSLO PŘÍLOHY: D.1.2.6.